# X56075 - Pitbull Spannklemme M10

**170,60 € ***

* Preise exkl. gesetzlicher MwSt. zzgl.Versandkosten

Marke: IBT GmbH
Bestell-Nr.: X56075

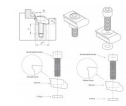

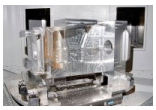
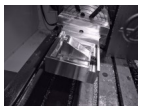

Klemmkante: stumpf
Material: Stahl
Spannkraft: 26kN
Anzugsmoment: 40Nm
B1: 10,2mm
H1: 11,4mm
BH9: 25,4mm
H2: 6,3mm
H: 18,03mm
Gewinde: M10
Klemmbreite: 25,4mm
Klemmweg: 1,7mm
St./Pack: 4

**Artikeleigenschaften**

| | |
|---|---|
| Spannkraft: | 26000 |
| Spannelemente für: | Vorrichtung |
| Klemmkörper aus: | Stahl |
| Spannart: | Außen-spannen |
| Werkstück Anzahl: | Einzelteilspannung |
| Gewindegröße: | M10 |

**Lieferumfang:**
4 Stück pro Pack

**CAD-Datei:** X56075.STEP

**Ähnliche Produkte:**

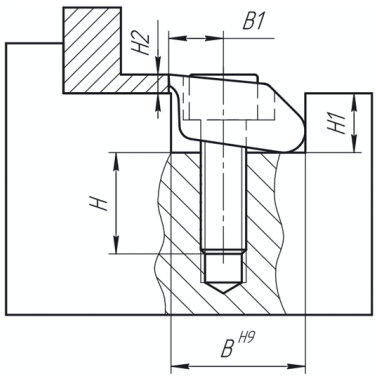


| Klemm- kante | Material | Spann- kraft [kN] | Anzugs- moment [Nm] | B1 [mm] | H1 [mm] | BH9 [mm] | H2 [mm] | H [mm] | Gewinde | Klemm- breite [mm] | Klemm- weg [mm] | St./ Pack | Art.Nr. |
|---|---|---|---|---|---|---|---|---|---|---|---|---|---|
| Messer | Stahl | 2,8 | 1,8 | 3,8 | 3,6 | 9,5 | 1,9 | 6,6 | M2,5 | 9,5 | 0,15 | 8 | X56000 |
| stumpf | Stahl | 2,8 | 1,8 | 3,8 | 3,6 | 9,5 | 1,9 | 6,6 | M2,5 | 9,5 | 0,15 | 8 | X56010 |
| stumpf | Messing | 0,9 | 0,6 | 3,8 | 3,6 | 9,5 | 1,9 | 5,59 | M2,5 | 9,5 | 0,15 | 8 | X56015 |
| Messer | Stahl | 6,6 | 5,6 | 5,1 | 4,8 | 12,7 | 2,6 | 9,9 | M4 | 12,7 | 0,4 | 8 | X56020 |
| stumpf | Stahl | 6,6 | 5,6 | 5,1 | 4,8 | 12,7 | 2,6 | 9,9 | M4 | 12,7 | 0,4 | 8 | X56030 |
| stumpf | Messing | 1,8 | 2,8 | 5,1 | 4,8 | 12,7 | 2,6 | 8,64 | M4 | 12,7 | 0,4 | 8 | X56040 |
| Messer | Stahl | 16 | 22,5 | 7,6 | 7,2 | 19,05 | 3,8 | 14,48 | M6 | 19,1 | 0,6 | 6 | X56050 |

| | | | | | | | | | | | | | |
|---|---|---|---|---|---|---|---|---|---|---|---|---|---|
| stumpf | Stahl | 16 | 22,5 | 7,6 | 7,2 | 19,05 | 3,8 | 14,48 | M6 | 19,1 | 0,6 | 6 | X56060 |
| stumpf | Messing | 4,2 | 5,6 | 7,6 | 7,2 | 19,05 | 3,8 | 11,18 | M6 | 19,1 | 0,6 | 6 | X56065 |
| Messer | Stahl | 26 | 40 | 10,2 | 11,4 | 25,4 | 6,3 | 18,03 | M10 | 25,4 | 1,7 | 4 | X56070 |
| stumpf | Stahl | 26 | 40 | 10,2 | 11,4 | 25,4 | 6,3 | 18,03 | M10 | 25,4 | 1,7 | 4 | X56075 |
| Messer | Stahl | 50 | 145 | 15,2 | 16,3 | 38,1 | 9,5 | 19,56 | M12 | 38,1 | 1,9 | 2 | X56080 |
| stumpf | Stahl | 50 | 145 | 15,2 | 16,3 | 38,1 | 9,5 | 19,56 | M12 | 38,1 | 1,9 | 2 | X56085 |

**Detaillierte Produktbeschreibung:**
Die PITBULL®Klemme vereint viele Vorzüge, unter anderem erzeugt sie eine Niederzugwirkung mit hohen vertikalen und horizontalen Klemmkräften bis 50 kN (siehe Tabelle).

• Hohe Klemmkräfte −> sichere, präzise Spannung
• Extrem geringe Bauhöhe −> keine Werkzeugstörkanten
• Kompakte Bauweise −> Mehrseitenbearbeitung
• Platzsparend −> ideal für Mehrfachspannung

Erhältlich in 3 Ausführungen:
• Mit Messerkante für Rohteile
• Mit stumpfer Kante für allg. Arbeiten
• Aus Messing zur Vermeidung von Klemmriefen

Material:
• Klemmkörper: Werkzeugstahl A2
• Schraube: DIN912 12.9
• O-Ring: Gummi - Ölfest

Verwendung:
• Zum Spannen von Rohteilen oder zur zweiten Bearbeitung
• Für Vorrichtungplatten

**Hinweis:**
X26078